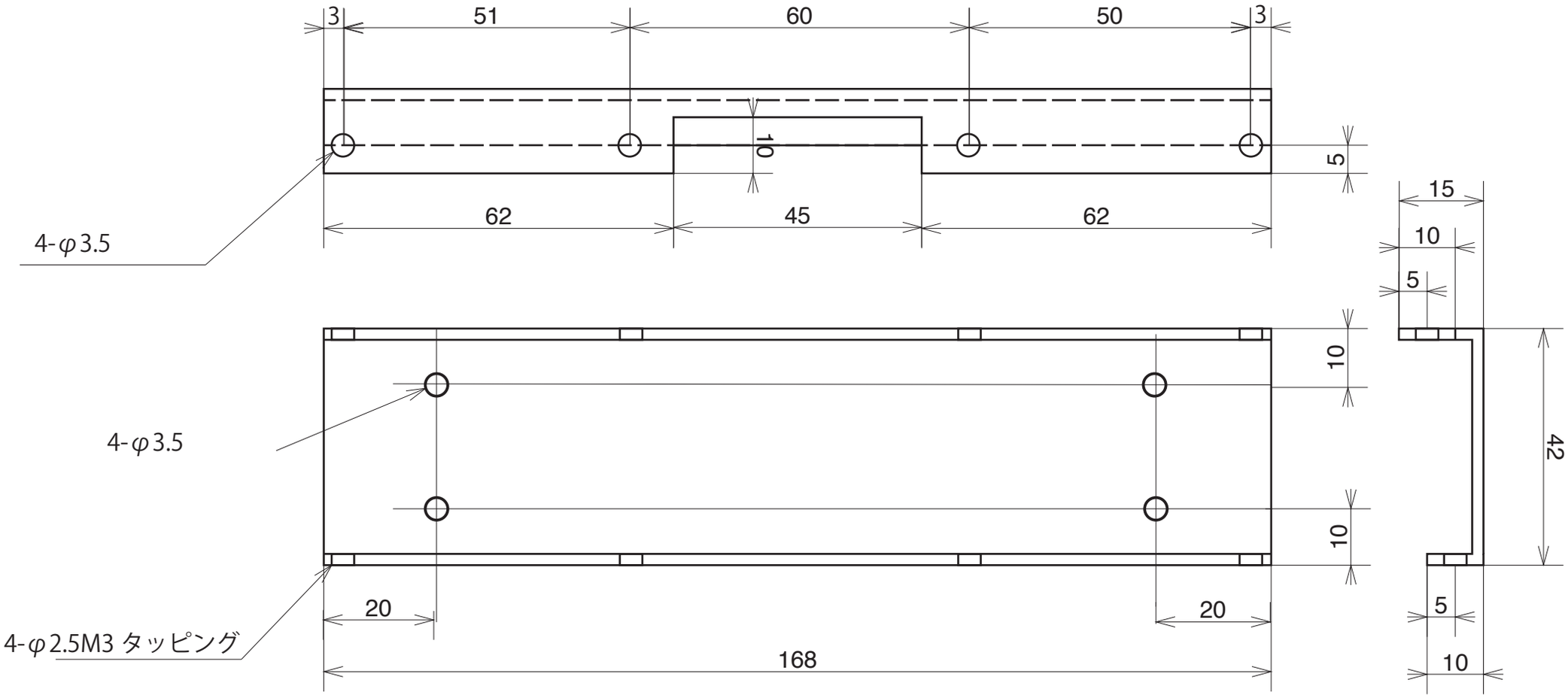

品名：MINIBRUTE サイドブラケット

材質：t2.0 アルミ（表面処理不要）